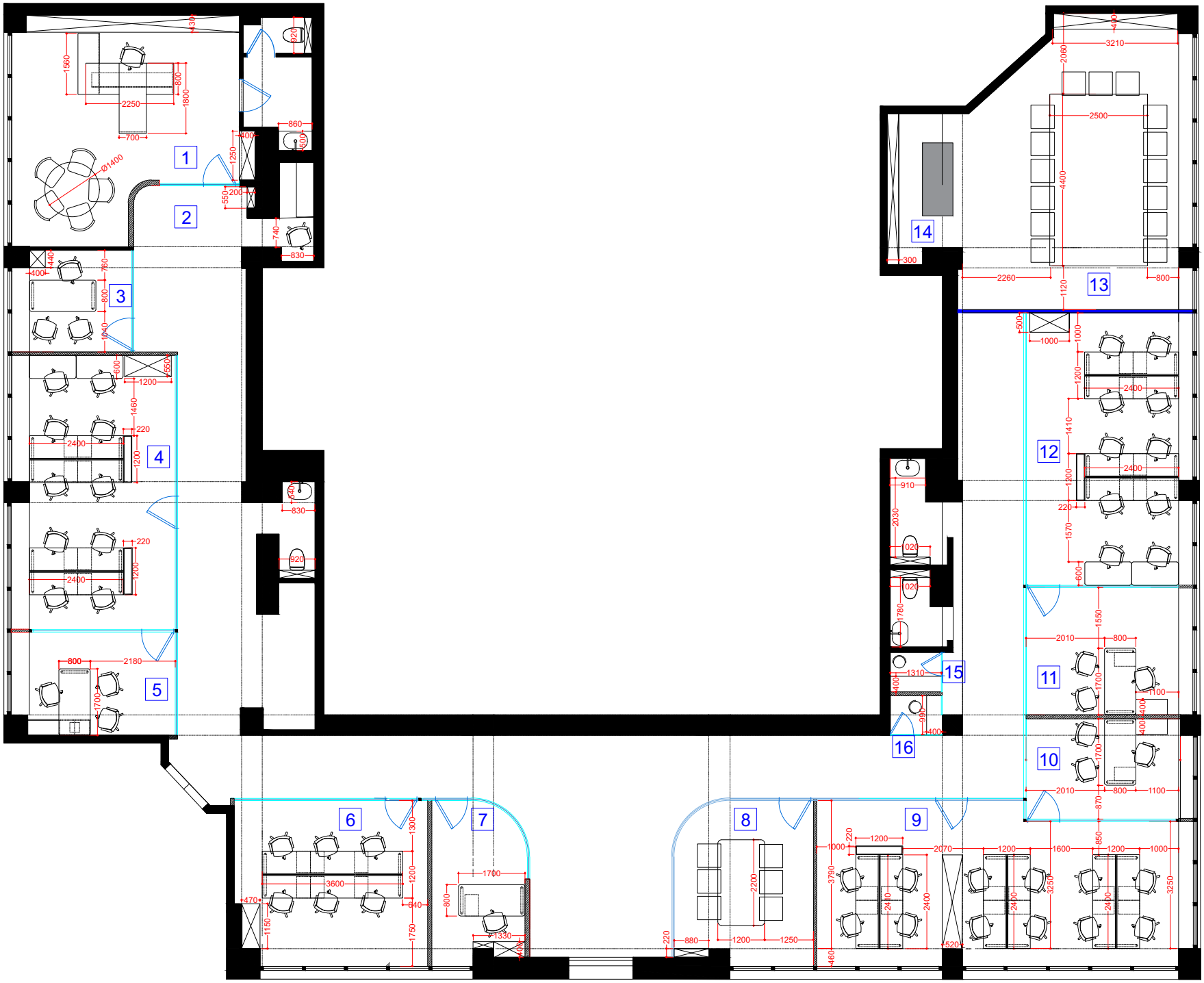

Charisma
INTERIORS

Դատրաստելուց առաջ
տարածքը չափագրել

Նշումներ

Հատակագիծ

1

Charisma
INTERIORS

Պատրաստելուց առաջ տարածքը չափագրել

Նշումներ

Մեկական

Հատակագծային տեսք

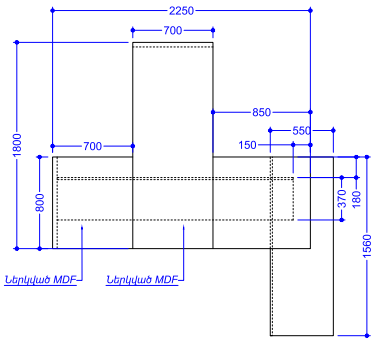

Դիմային տեսք

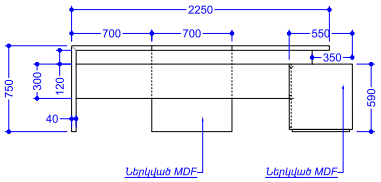

Կողային տեսք

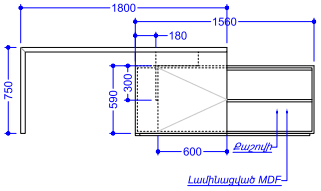

Հատակագծային տեսք

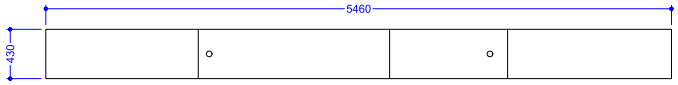

Դիմային տեսք

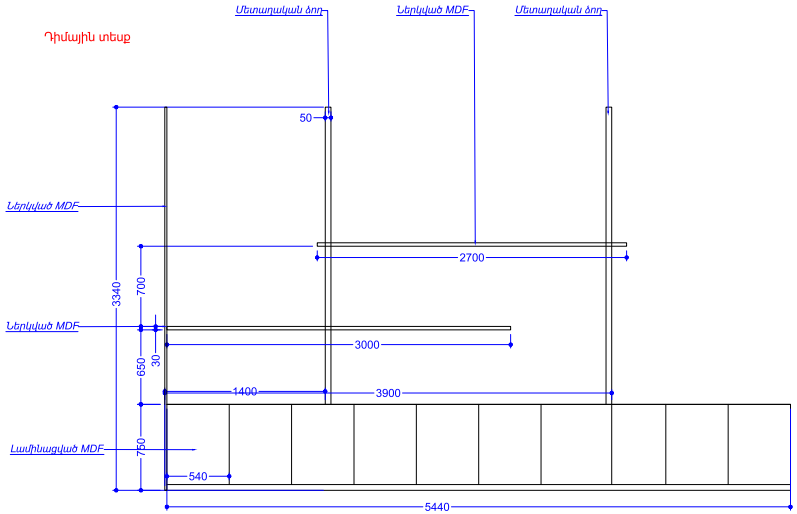

Կողային տեսք

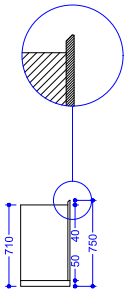

Հատակագծային տեսք

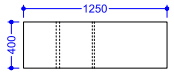

Դիմային տեսք

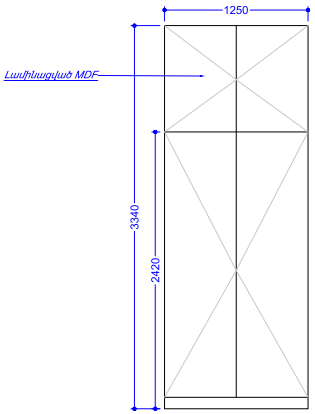

Դիմային տեսք-բաց

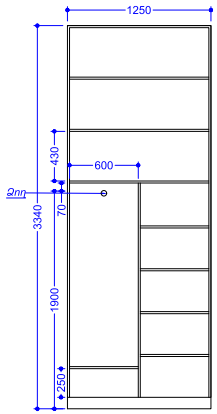

ԿԱՀՈՒՅՔԻ ԳԾԱԳԻՐ

2

Հատակագծային տեսք

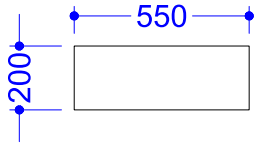

Դիմային տեսք

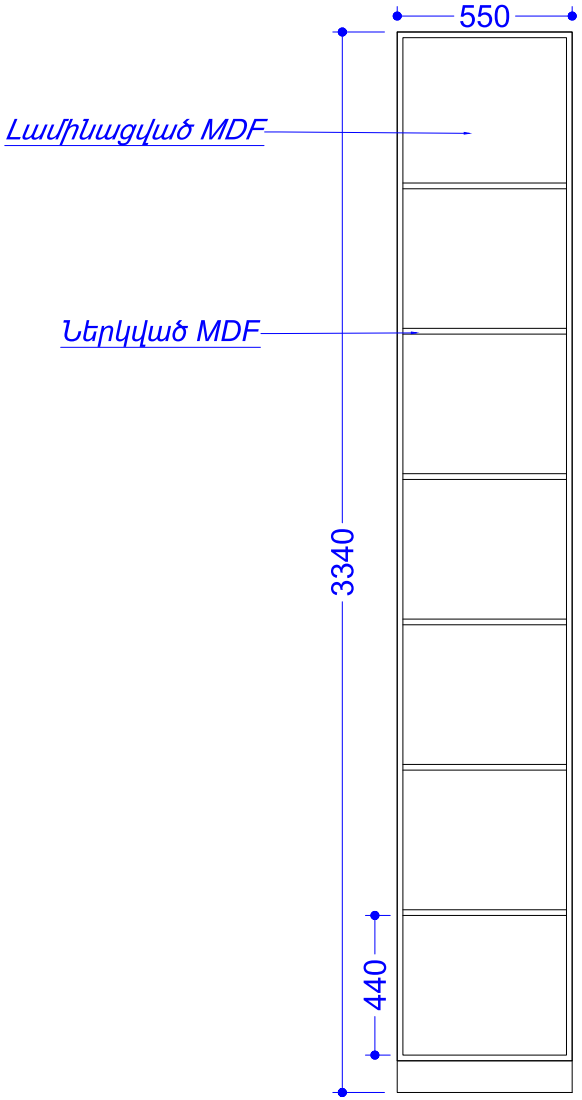

Charisma
INTERIORS

Պատրաստելուց առաջ
տարածքը չափագրել

Նշումներ

1 Հատ

ԿԱՀՈՒՅՔԻ ԳԾԱԳԻՐ

Charisma
INTERIORS

Պատրաստելուց առաջ
տարածքը չափագրել

Նշումներ

Մեկական

Հատակագծային տեսք

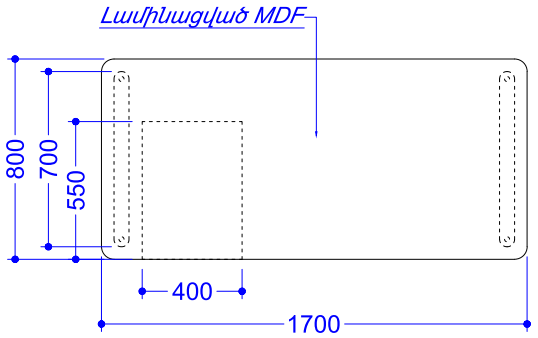

Դիմային տեսք

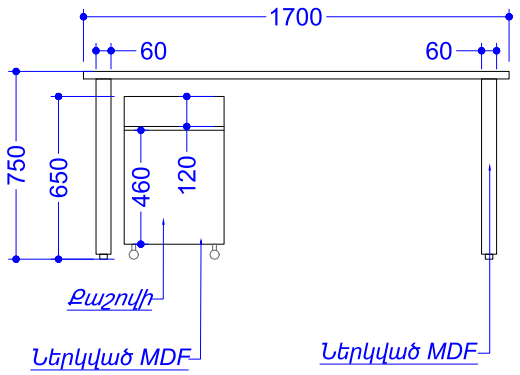

Կողային տեսք

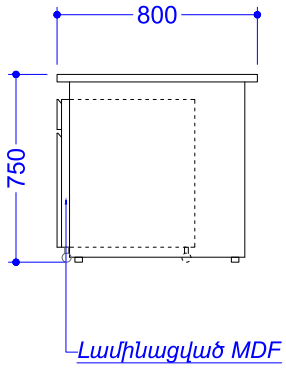

Հատակագծային տեսք

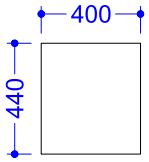

Դիմային տեսք

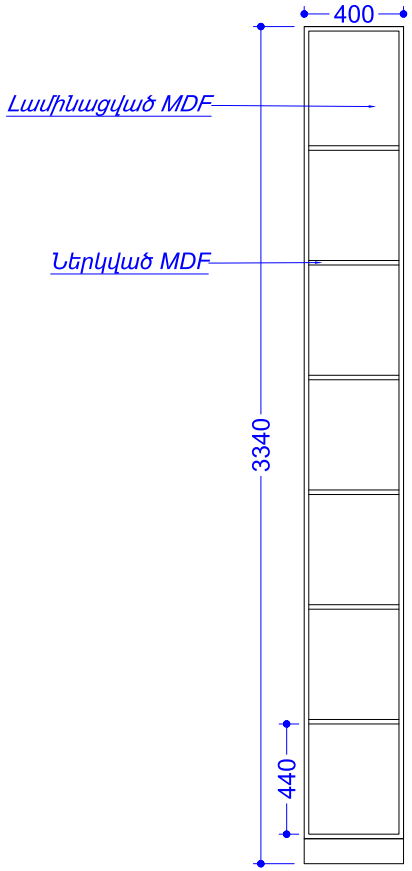

ԿԱՀՈՒՅՔԻ ԳԾԱԳԻՐ

Հատակագծային տեսք

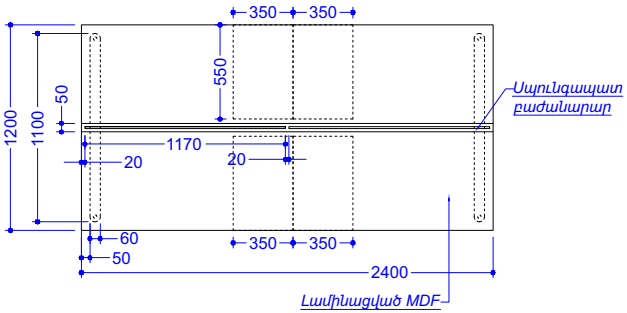

Դիմային տեսք

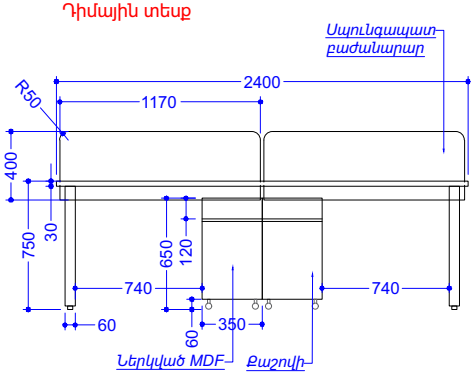

Կողային տեսք

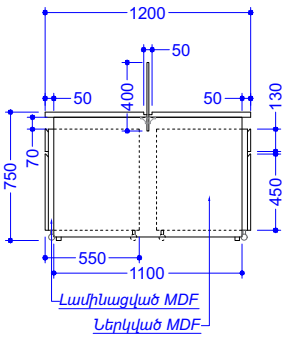

Հատակագծային տեսք

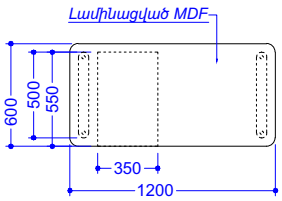

Դիմային տեսք

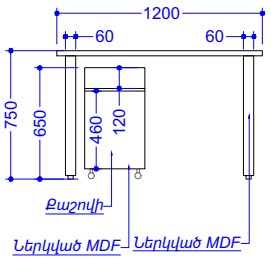

Կողային տեսք

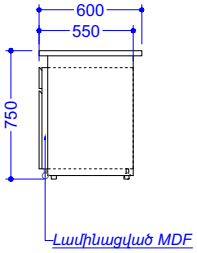

Հատակագծային տեսք

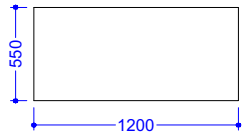

Դիմային տեսք

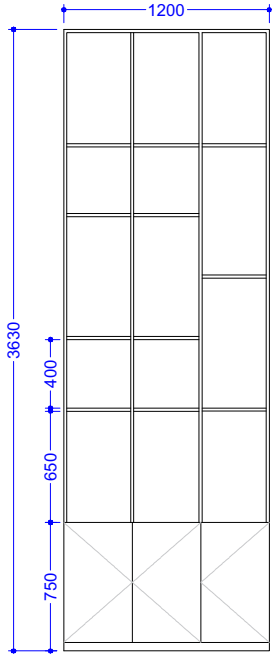

Հատակագծային տեսք

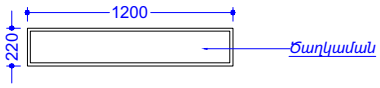

Դիմային տեսք

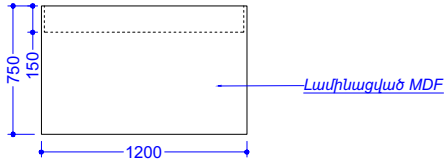

Charisma
INTERIORS

Պատրաստելուց առաջ տարածքը չափագրել

Նշումներ

2 Հատ 4 տեղանոց սեղան
2 Հատ 1 տեղանոց սեղան
1 Հատ պահարան
2 Հատ Ճաղկաման

ԿԱՀՈՒՅՔԻ ԳԾԱԳԻՐ

Հատակագծային տեսք

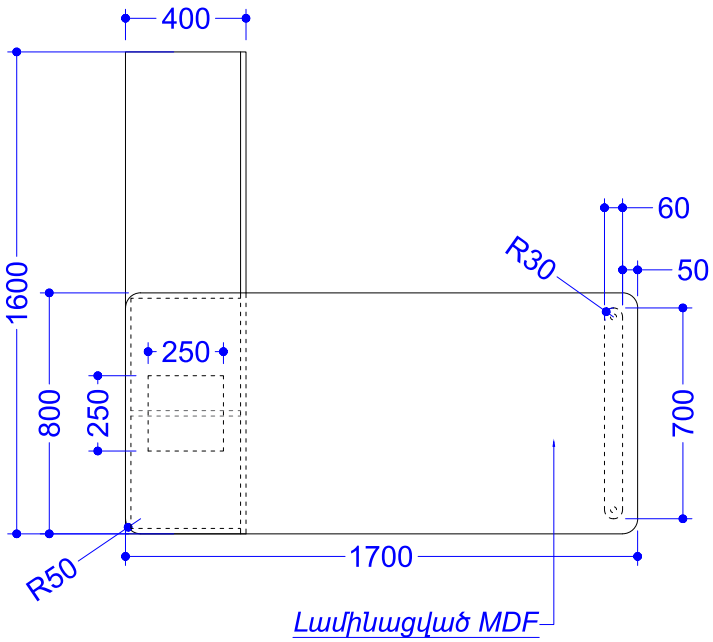

Դիմային տեսք

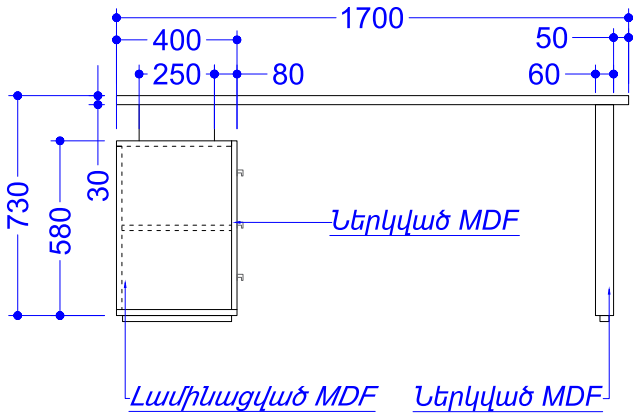

Կողային տեսք

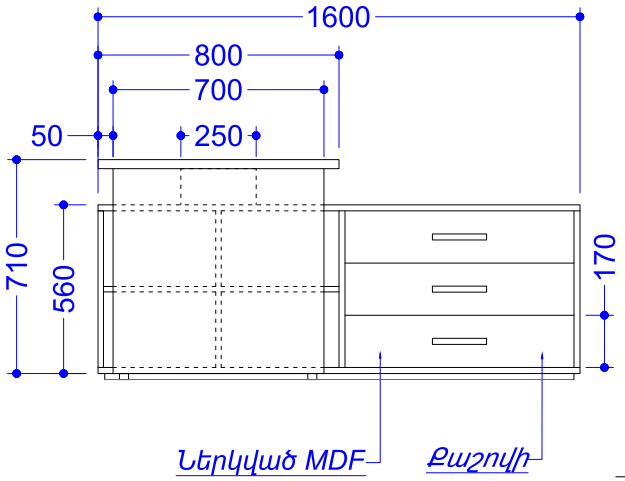

Charisma
INTERIORS

Պատրաստելուց առաջ տարածքը չափագրել

Նշումներ

1 Հատ

ԿԱՀՈՒՅՔԻ ԳԾԱԳԻՐ

Charisma
INTERIORS

Դատրաստելուց առաջ
տարածքը չափագրել

Նշումներ

Մեկական

Հատակագծային տեսք

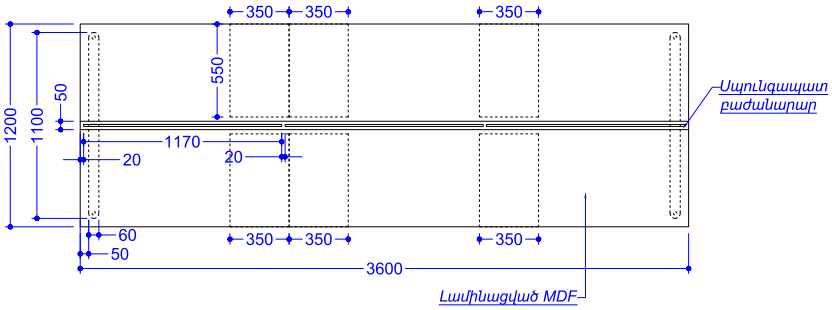

Դիմային տեսք

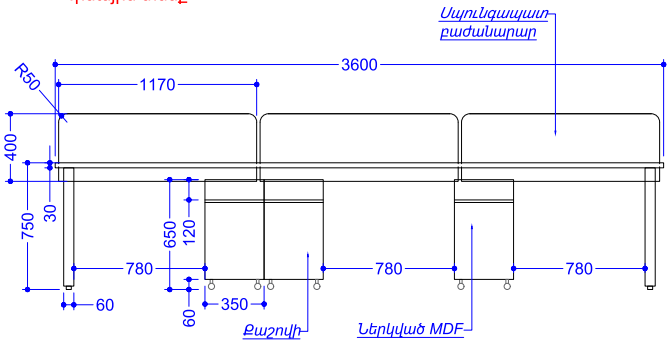

Կողային տեսք

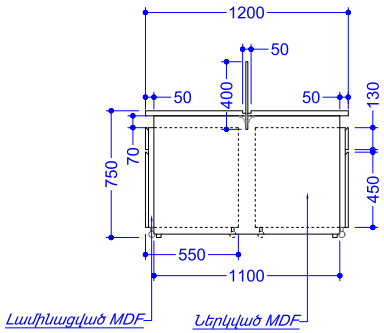

Հատակագծային տեսք

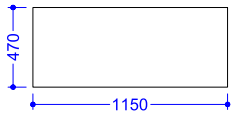

Դիմային տեսք

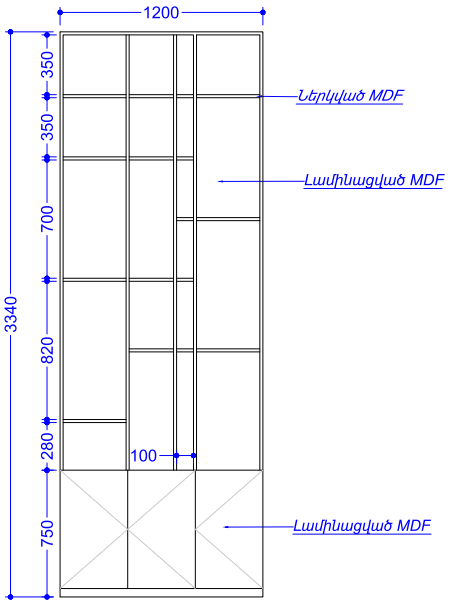

ԿԱՀՈՒՅՔԻ ԳԾԱԳԻՐ

Charisma
INTERIORS

Պատրաստելուց առաջ տարածքը չափագրել

Նշումներ

Մեկական

Հատակագծային տեսք

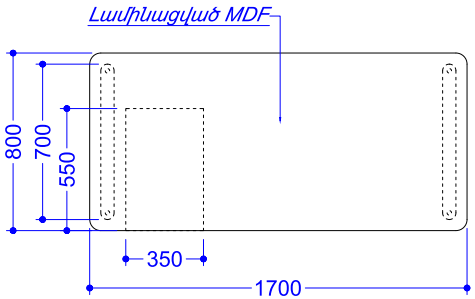

Դիմային տեսք

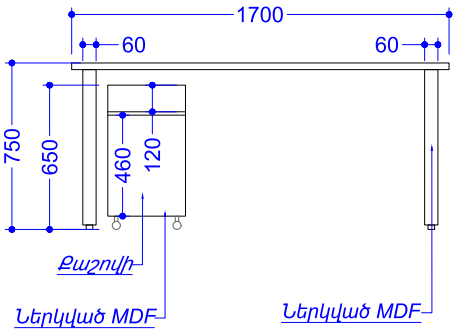

Կողային տեսք

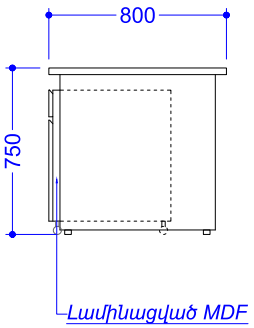

Հատակագծային տեսք

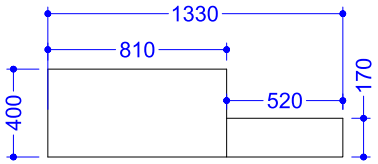

Դիմային տեսք

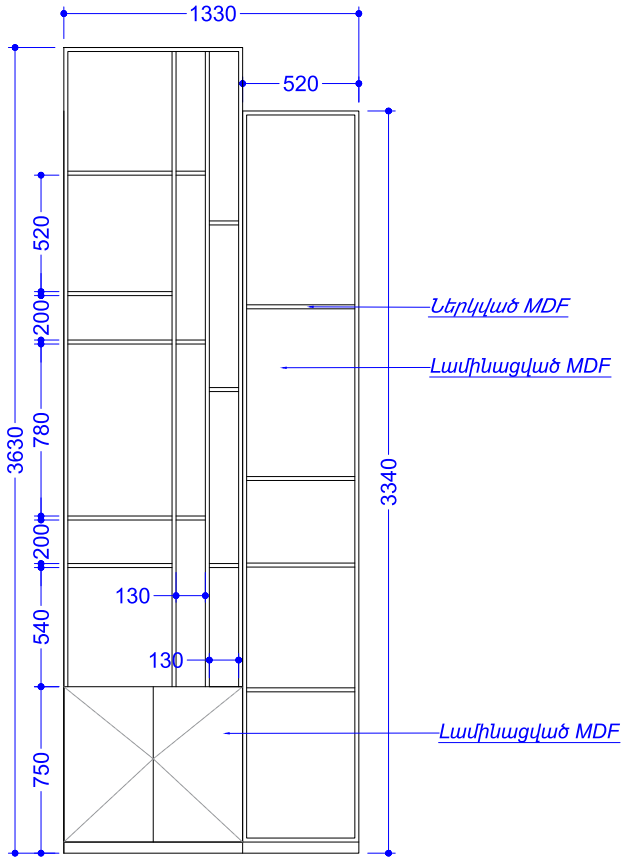

ԿԱՀՈՒՅՔԻ ԳԾԱԳԻՐ

Charisma
INTERIORS

Պատրաստելուց առաջ տարածքը չափագրել

Նշումներ

Մեկական

Հատակագծային տեսք

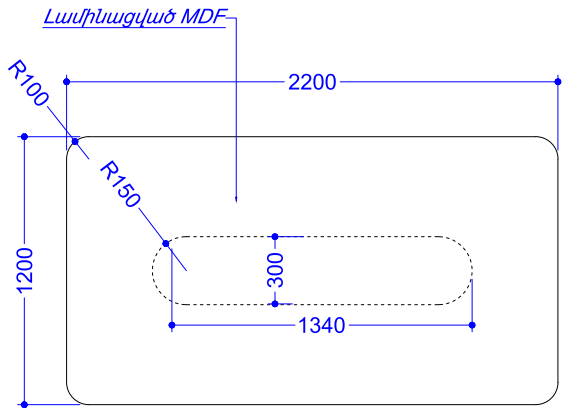

Դիմային տեսք

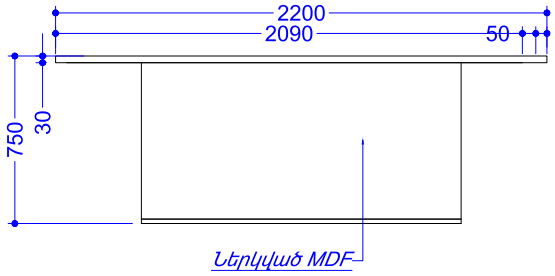

Կողային տեսք

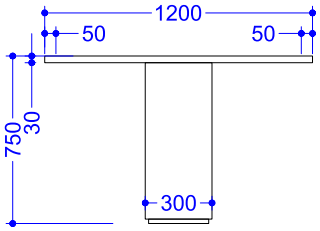

Հատակագծային տեսք

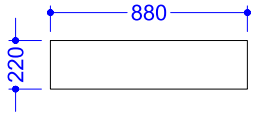

Դիմային տեսք

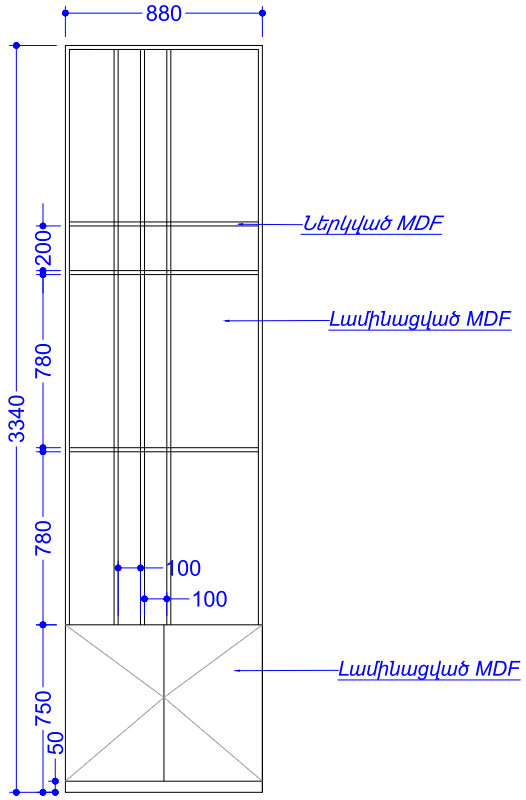

ԿԱՀՈՒՅՔԻ ԳԾԱԳԻՐ

Charisma
INTERIORS

Պատրաստելուց առաջ
տարածքը չափագրել

Նշումներ

3 Հատ 4 տեղանոց սեղան
1 Հատ պահարան
1 Հատ Ճաղկաման

Հատակագծային տեսք

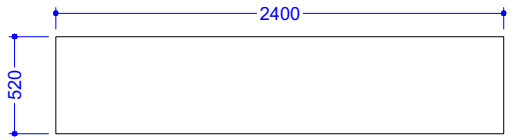

Հատակագծային տեսք

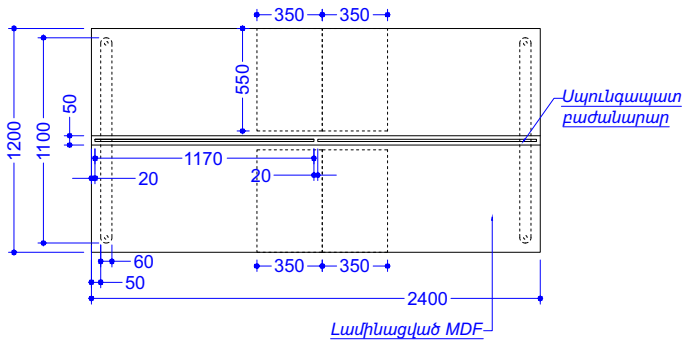

Դիմային տեսք

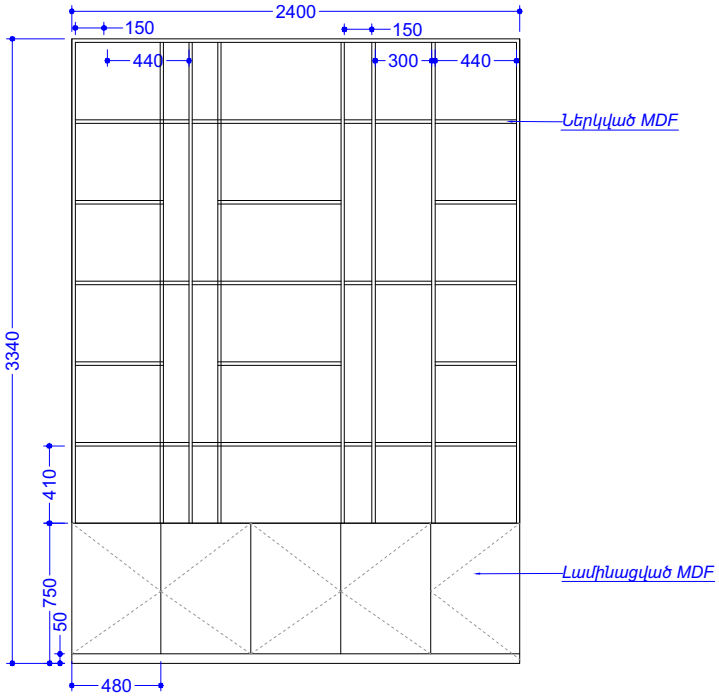

Դիմային տեսք

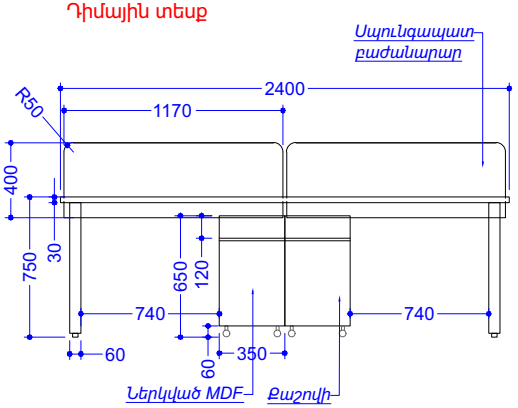

Կողային տեսք

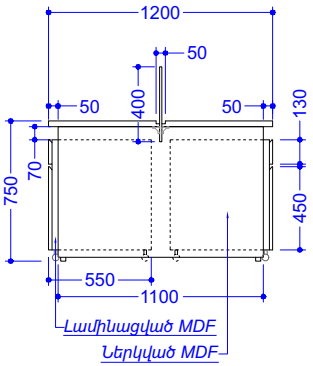

Հատակագծային տեսք

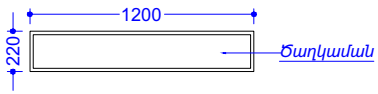

Դիմային տեսք

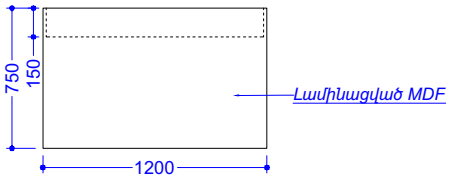

ԿԱՀՈՒՅՔԻ ԳԾԱԳԻՐ

Հատակագծային տեսք

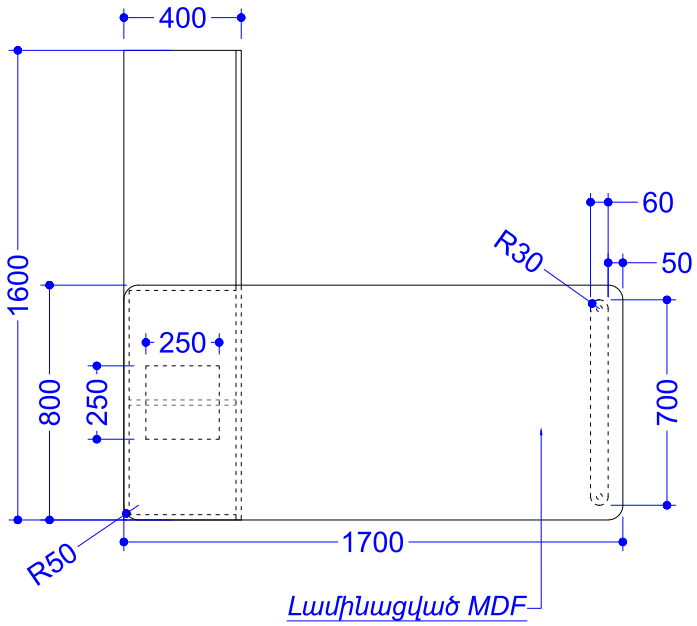

Դիմային տեսք

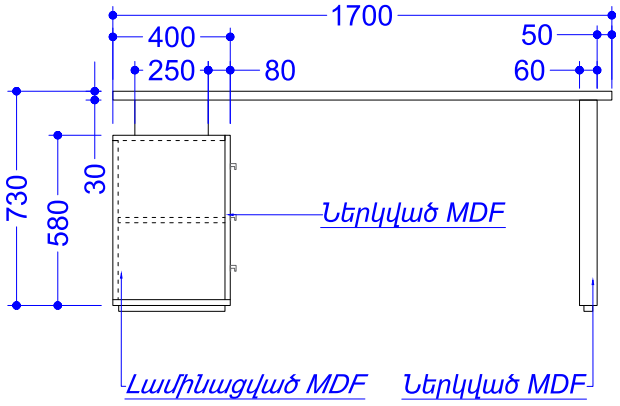

Կողային տեսք

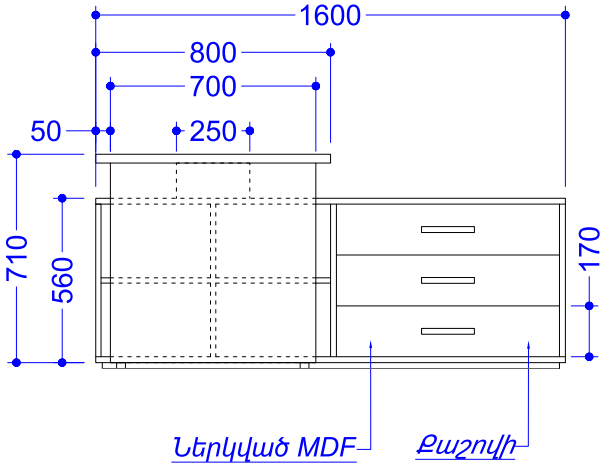

Charisma
INTERIORS

Պատրաստելուց առաջ տարածքը չափագրել

Նշումներ

1 Հատ

ԿԱՀՈՒՅՔԻ ԳԾԱԳԻՐ

Հատակագծային տեսք

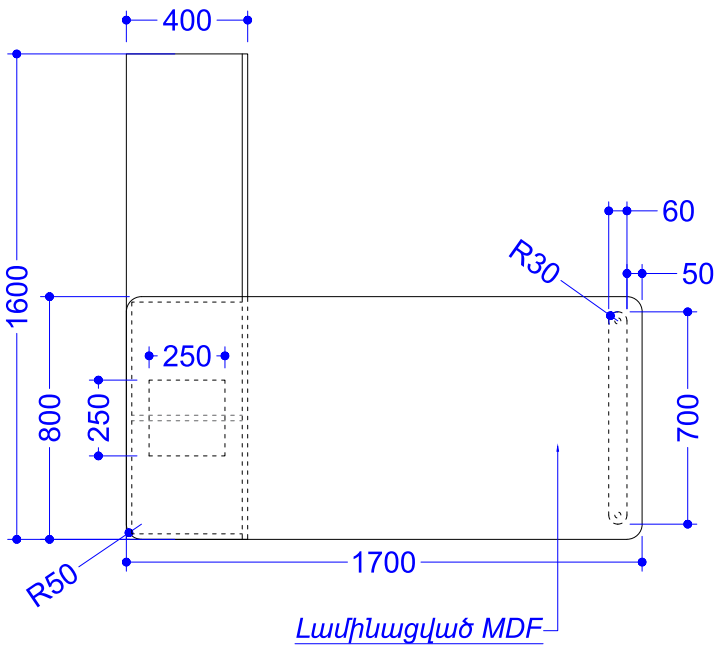

Charisma
INTERIORS

Պատրաստելուց առաջ
տարածքը չափագրել

Նշումներ

1 Հատ

Դիմային տեսք

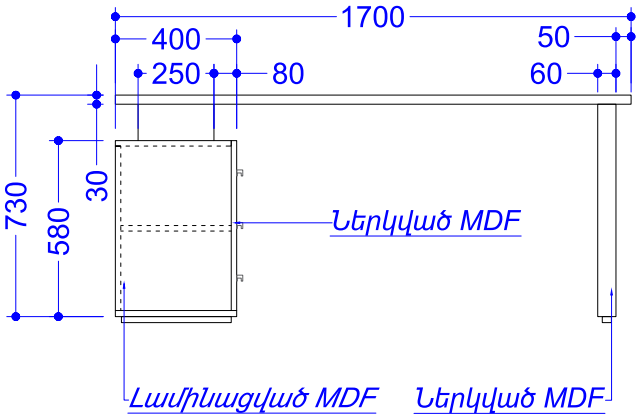

Կողային տեսք

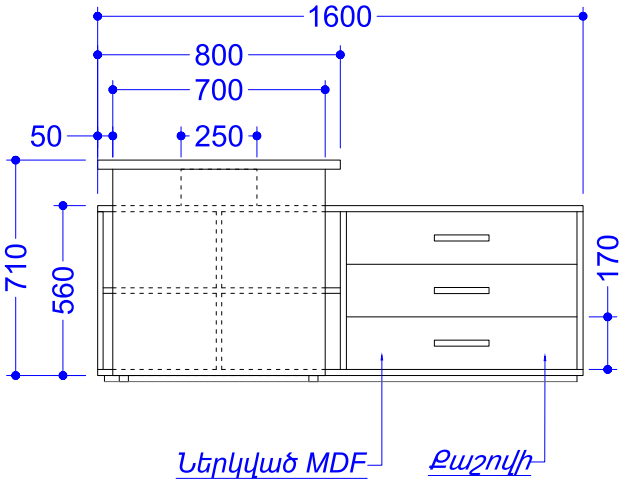

ԿԱՀՈՒՅՔԻ ԳԾԱԳԻՐ

Հատակագծային տեսք

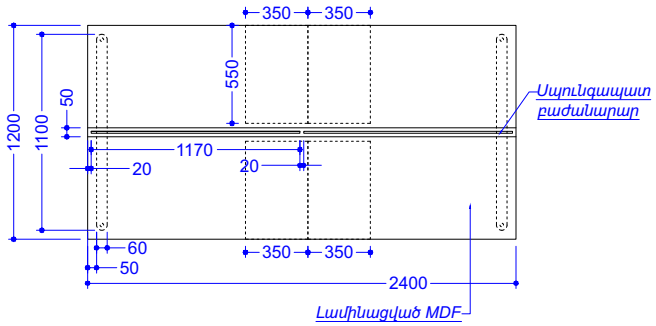

Դիմային տեսք

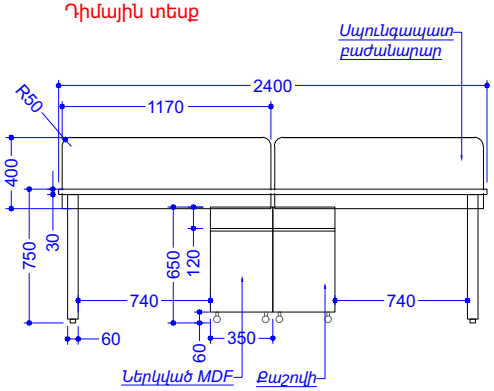

Կողային տեսք

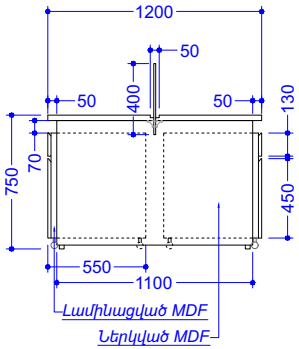

Հատակագծային տեսք

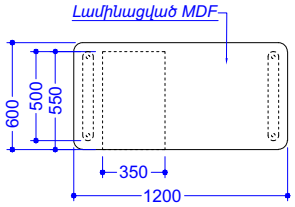

Դիմային տեսք

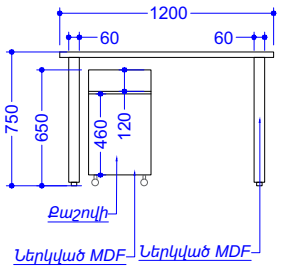

Կողային տեսք

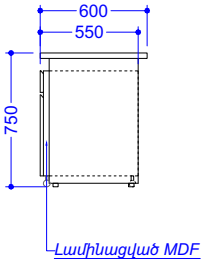

Հատակագծային տեսք

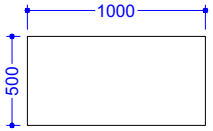

Դիմային տեսք

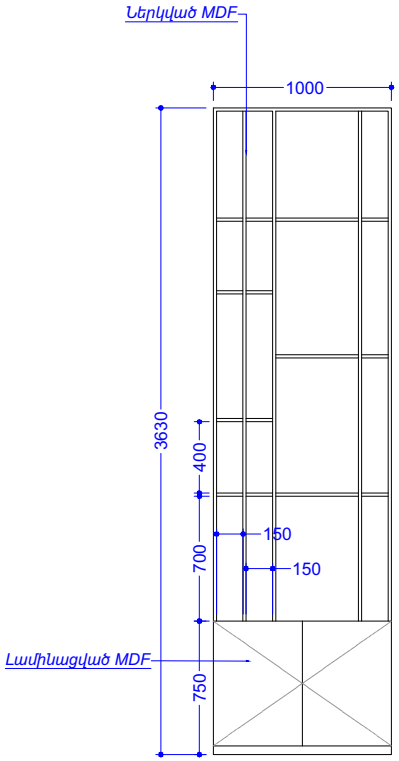

Հատակագծային տեսք

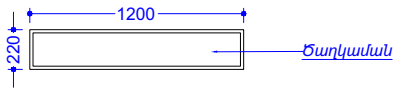

Դիմային տեսք

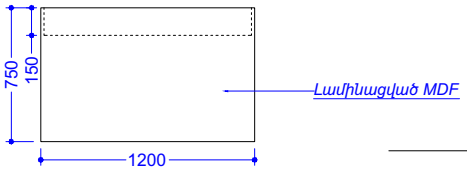

Charisma
INTERIORS

Պատրաստելուց առաջ տարածքը չափագրել

Նշումներ

2 Հատ 4 տեղանոց սեղան
2 Հատ 1 տեղանոց սեղան
1 Հատ պահարան
1 Հատ Ծաղկաման

ԿԱՀՈՒՅՔԻ ԳԾԱԳԻՐ

Charisma
INTERIORS

Պատրաստելուց առաջ
տարածքը չափագրել

Նշումներ

Մեկական

Հատակագծային տեսք

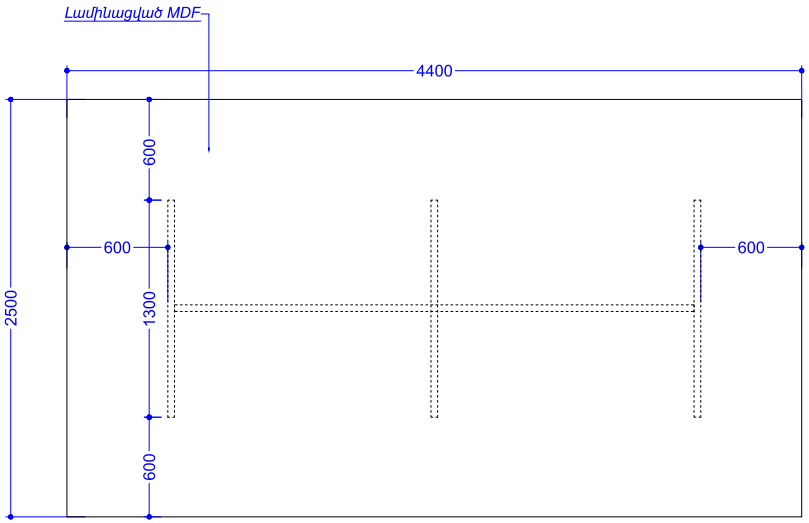

Դիմային տեսք

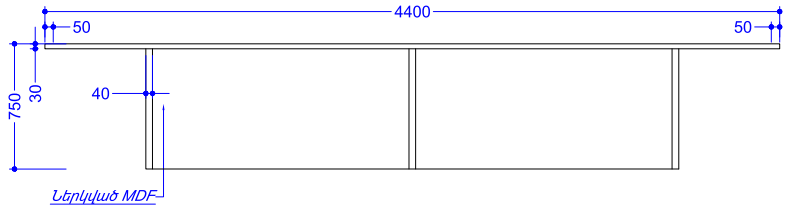

Հատակագծային տեսք

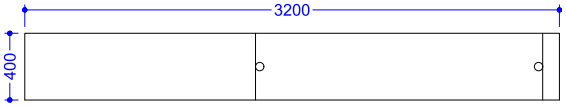

Դիմային տեսք

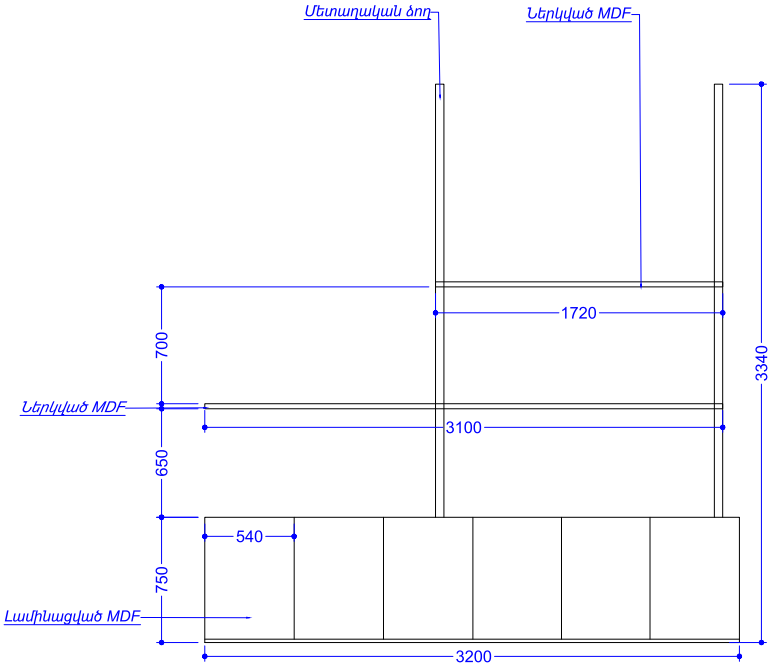

ԿԱՀՈՒՅՔԻ ԳԾԱԳԻՐ

Charisma
INTERIORS

Պատրաստելուց առաջ
տարածքը չափագրել

Նշումներ

1 Հատ

Հատակագծային տեսք

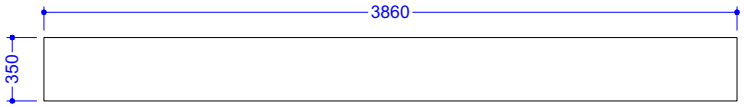

Դիմային տեսք

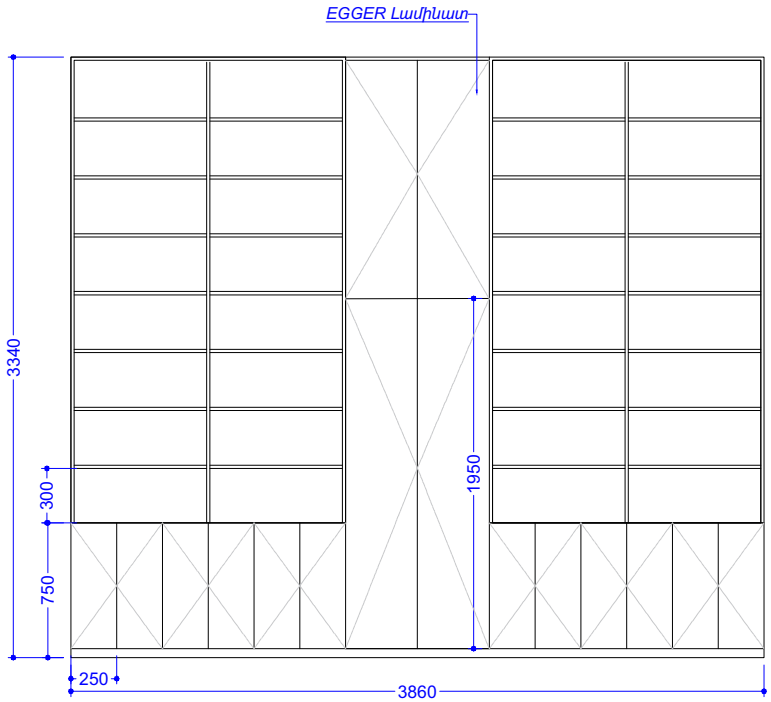

Դիմային տեսք-բաց

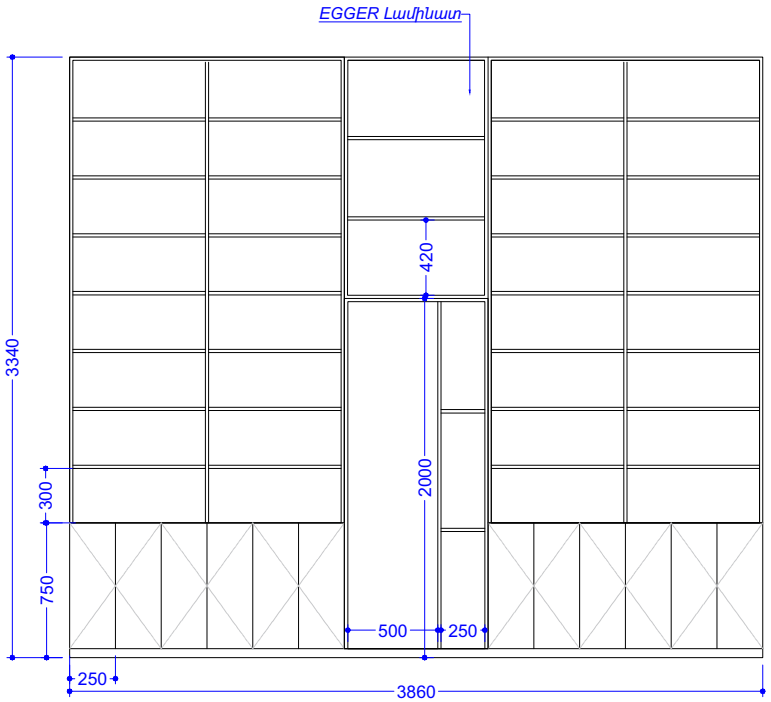

ԿԱՀՈՒՅՔԻ ԳԾԱԳԻՐ

Հատակագծային տեսք

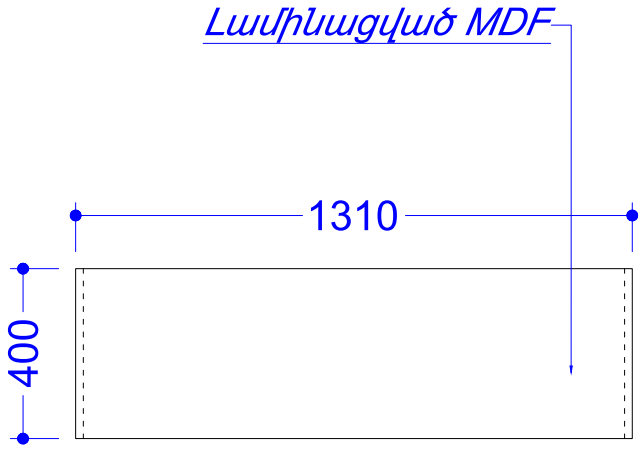

Դիմային տեսք

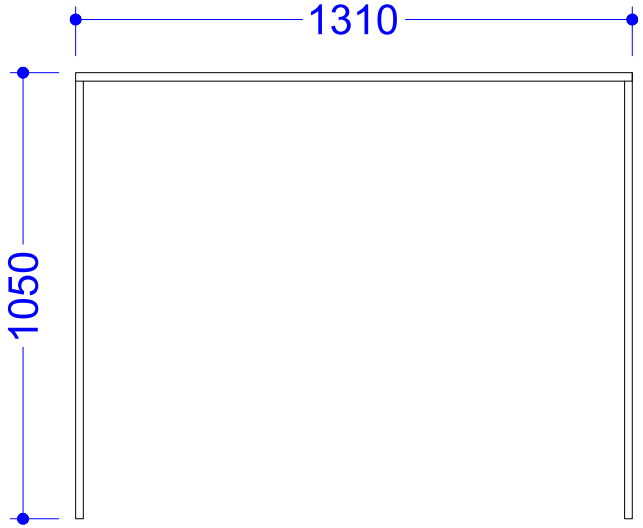

Charisma
INTERIORS

Պատրաստելուց առաջ տարածքը չափագրել

Նշումներ

1 Հատ

ԿԱՀՈՒՅՔԻ ԳԾԱԳԻՐ

Հատակագծային տեսք

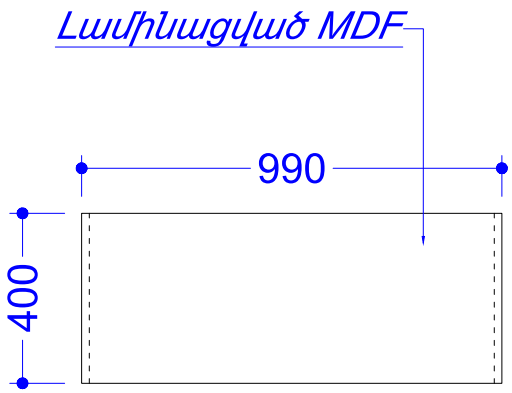

Դիմային տեսք

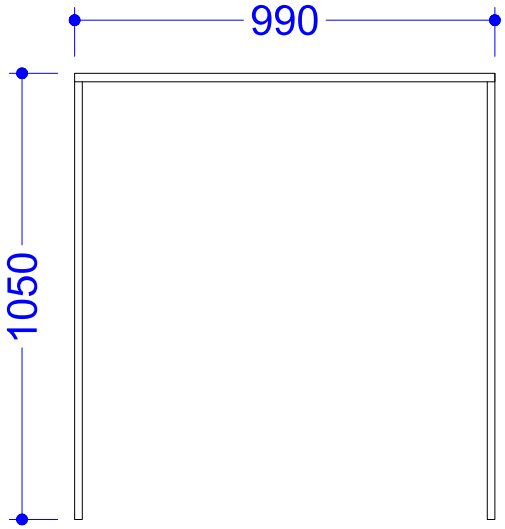

Charisma
INTERIORS

Պատրաստելուց առաջ
տարածքը չափագրել

Նշումներ

1 Հատ

ԿԱՀՈՒՅՔԻ ԳԾԱԳԻՐ